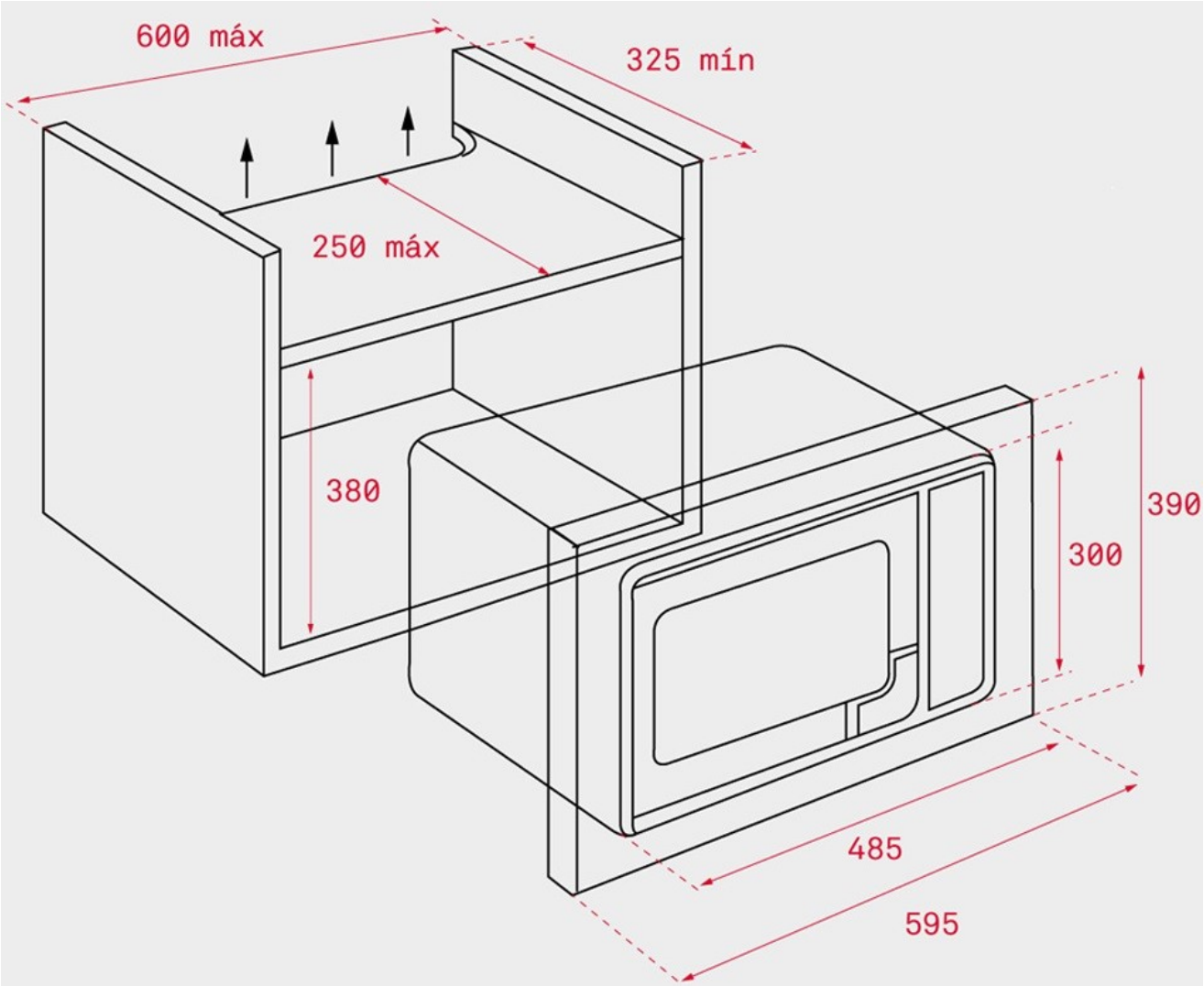
600 máx
325 mín
250 máx
380
390
300
485
595